آریو i-1

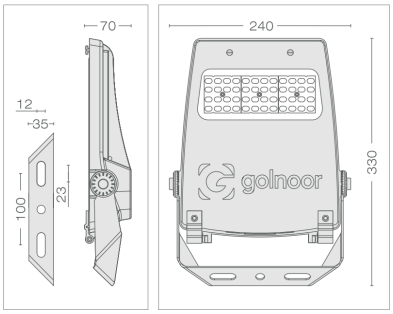

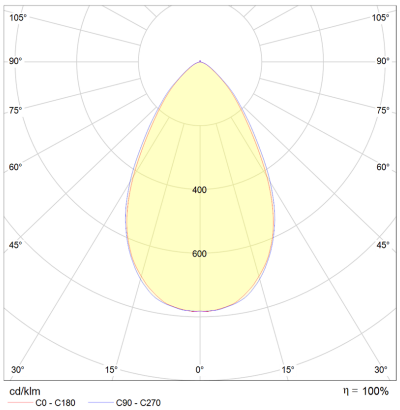

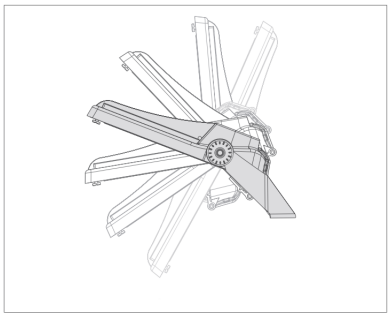

کد محصول

توان (W)	50W
کد	411310

مشخصات الکتریکی

شاخص	50W
ولتاژ و فرکانس ورودی نامی (V-AC/Hz)	230/50
محدوده ولتاژ و فرکانس ورودی (V-AC/Hz)	210~240/50-60
توان نامی (W)	50
جریان ورودی نامی (A@V)	0.22@230
ضریب توان	0.95
ولتاژ کار مدول LED (V-DC)	264
اعوجاج هارمونیکی کل سیستم (THD)	<20%
نوع مدول LED	Integrated
کلاس حفاظت در برابر شوک الکتریکی (V230)	I

مشخصات نوری

شاخص	50W
منبع نوری	SMD LED
تعداد LED تکی به کار رفته در مدول (PCS)	44
توان نامی LED تکی (W)	1.5
شار نوری (Lm)	5000
بهره نوری (Lm/W)	100
دمای رنگ (k)	3000,4000,5000,6500
شاخص نمود رنگ	75
رواداری مختصات رنگ (مقدار اولیه و حین بهره برداری)	5SDCM
کد نورسنجی	730/559,740/559,750/559,765/559
کد حفظ شار نوری	9
زاویه تابش (degrees)	30,60,90

مشخصات مکانیکی

درجه آب بندی (IP)	IP66
درجه حفاظت در برابر برخورد اجسام سخت (IK)	IK07
جنس بدنه	Diecast Aluminum
جنس خارجی ترین جدار نور گذر	شیشه سکوریت شده
پوشش بدنه	رنگ پودری الکترواستاتیک
وزن (Kg)	2

مشخصات عمومی

دمای اسمی محیط مرتبط با عملکرد چراغ (°C)	25
دمای مجاز محیط (°C)	-20 ~+50
بیشینه رطوبت مجاز (%)	95
طول عمر میانه اسمی (L70B10)(hrs)	70000
مقدار اسمی خرابی ناگهانی در طول عمر میانه (%)	15